Armoire porte vitrée

GDM-19T-HC~FGD01

Réfrigérateur vertical pour libre service, 1 porte battante vitrée

Dimensions	
Largeur extérieure (mm)	686
Profondeur extérieure (mm)	623
Hauteur extérieure (mm)	1998
Exclusions	La profondeur ne comprend pas 42 mm pour la poignée de porte ni les 13 mm pour le panneau d'accès arrière.
Volume net (litres)	350
Volume brut (litres)	538
Surface d'affichage (m^2)	0.74
Étagères fournies	4
Taille de l'étagère (L x P mm)	574 x 464
Hauteur nette interne (mm)	1300
Poids non emballé (kg)	132
Poids emballé (kg)	143
Dimensions emballées (L x P x H mm)	817 x 775 x 2134
Fourni avec	Pieds réglables (roulettes disponible en option payante)

Construction	
Description de la porte	1 porte battante vitrée
Ouverture de porte	Droite (standard) ou gauche.
Construction extérieure	Face avant en acier inoxydable, côtés et arrière en aluminium
Construction intérieure	Aluminium laqué blanc, base en acier inoxydable
Position d'admission d'air	Avant
Position de ventilation	Arrière
Dégagement requis	26 mm à l'arrière, pas d'espace demandé pour les côtés
Longueur du cordon (mètres)	2.74
Éclairage intérieur	LED
Standard avec serrures	Non standard. Options disponibles.

Technique	
Plage de température	0.5 : 3.3°C
Réfrigérant	R290
Tension/Fréquence/Phase	220-240V/50-60Hz/1
Ampères	2.4
Watts	552
Classe de température	M1
Déclaration d'exploitation	Testé à 25°C, 60 % d'humidité relative, conformément aux "Réfrigérateurs avec une fonction de vente directe" pour le merchandising des denrées périssables.
Norme de test	EN 23953
EEC	A
Indice d'efficacité énergétique	8.3
Type de dégivrage	Auto
Consommation d'énergie (kWh/24h)	1.657
Consommation d'énergie (kWh/an)	605

Les spécifications peuvent être modifiées sans préavis.
Les dimensions du tableau sont arrondies au millimètre supérieur (les pouces sont arrondis au 1/8").

Royaume-Uni et Irlande 0800 783 2049 TFIUK@truemfg.com
EMEA +41 61 563 07 05 TrueCHCustomerService@truemfg.com
Australie +61 2 9619 9999 TrueRefAus@truemfg.com

Armoire porte vitrée

GDM-19T-HC~FGD01

Réfrigérateur vertical pour libre service, 1 porte battante vitrée

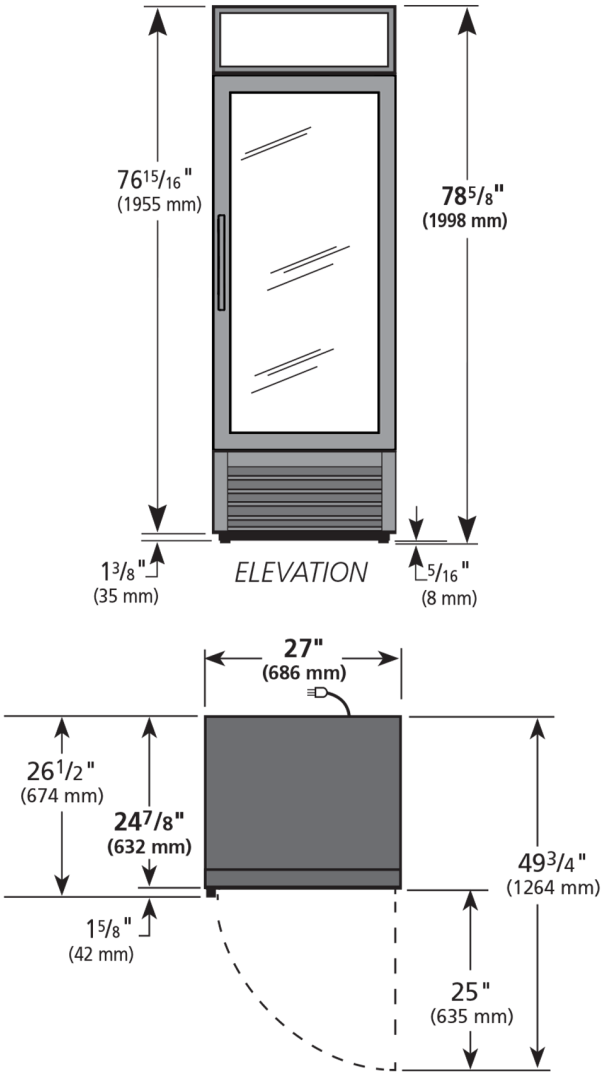

Les spécifications peuvent être modifiées sans préavis.
Les dimensions du tableau sont arrondies au millimètre supérieur (les pouces sont arrondis au 1/8").

Royaume-Uni et Irlande	0800 783 2049	TFIUK@truemfg.com
EMEA	+41 61 563 07 05	TrueCHCustomerService@truemfg.com
Australie	+61 2 9619 9999	TrueRefAus@truemfg.com