Soubassements réfrigérés

TRCB-79-HC

Réfrigérateur comptoir bas, 4 tiroirs

Dimensions	
Largeur extérieure (mm)	2013
Profondeur extérieure (mm)	775
Hauteur extérieure (mm)	648
Exclusions	La profondeur ne comprend pas les 26 mm pour les pare-chocs arrière.
Volume net (litres)	104
Volume brut (litres)	425
Capacité par tiroir (profondeur maximale mm)	2x 1/1 GN (100)
Poids non emballé (kg)	184
Poids emballé (kg)	195
Dimensions emballées (L x P x H mm)	2172 x 889 x 775
Fourni avec	Robuste avec serrure ø roulettes de 102 mm (hauteur de 127 mm)

Construction	
Nombre de tiroirs	4
Construction extérieure	Face avant et dessus en acier inoxydable, côtés et arrière en aluminium
Construction intérieure	Aluminium laqué brut, base en acier inoxydable
Position d'admission d'air	Avant
Position de ventilation	Côté droit
Dégagement requis	26 mm à l'arrière, 26 mm sur le côté droit. Un espace minimum de 102 mm est requis entre l'appareil de cuisson et le dessus du TRCB.
Longueur du cordon (mètres)	2.13
Poids maximum supporté (kg)	492
Standard avec serrures	Non standard (option de construction)

Technique	
Plage de température	0.5 : 3.3°C
Réfrigérant	R290
Tension/Fréquence/Phase	220-240V/50-60Hz/1
Ampères	2
Watts	460
Classe climatique	5
Déclaration d'exploitation	Usage intensif : Cet appareil est destiné à être utilisé à des températures ambiantes allant jusqu'à 40°C.
Norme de test	EN 16825
EEC	D
Indice d'efficacité énergétique	55
Type de dégivrage	Auto
Consommation d'énergie (kWh/24h)	3.1
Consommation d'énergie (kWh/an)	1132

Les spécifications peuvent être modifiées sans préavis.
Les dimensions du tableau sont arrondies au millimètre supérieur (les pouces sont arrondis au 1/8").

Royaume-Uni et Irlande 0800 783 2049 TFIUK@truemfg.com
EMEA +41 61 563 07 05 TrueCHCustomerService@truemfg.com
Australie +61 2 9619 9999 TrueRefAus@truemfg.com

Soubassements réfrigérés

TRCB-79-HC

Réfrigérateur comptoir bas, 4 tiroirs

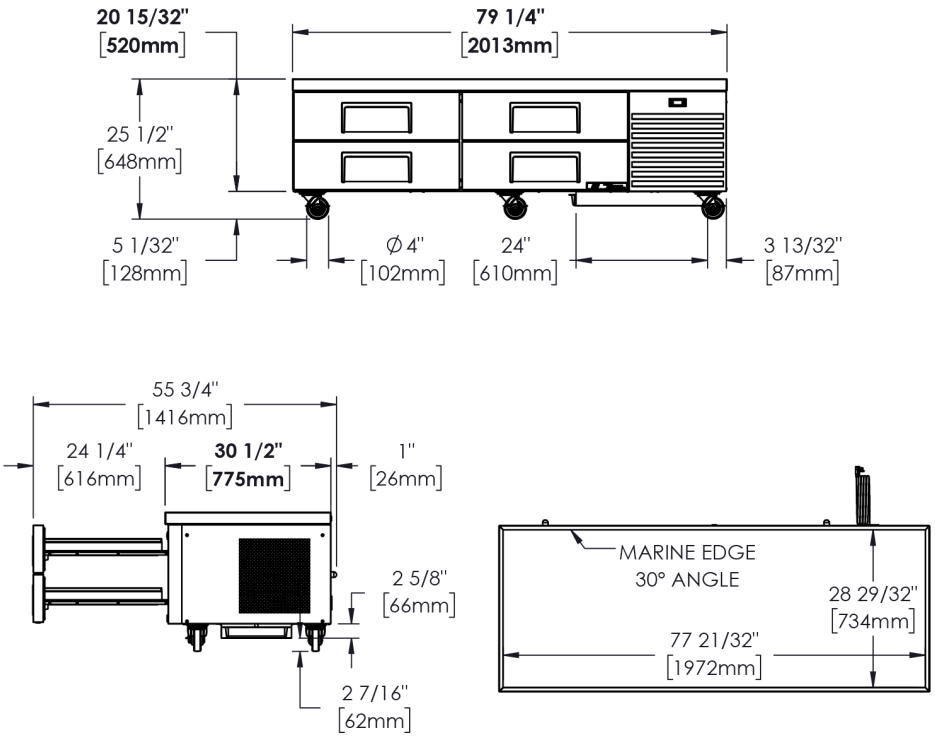

Les spécifications peuvent être modifiées sans préavis.
Les dimensions du tableau sont arrondies au millimètre supérieur (les pouces sont arrondis au 1/8").

Royaume-Uni et Irlande	0800 783 2049	TFIUK@truemfg.com
EMEA	+41 61 563 07 05	TrueCHCustomerService@truemfg.com
Australie	+61 2 9619 9999	TrueRefAus@truemfg.com